ОКР «Реновация СМО»

«Реновация судового машиностроительного оборудования судов и средств освоения шельфа»

Головной исполнитель – ОАО «НИПТБ «Онега»

Основные полученные практические результаты.

- Выпущены перечни:
  - «Заменяемое оборудование зарубежного производства».
  - «Оборудование, ремонтируемое зарубежными организациями».
  - «Заменяемое оборудование отечественного производства».
  - «Оборудование, ремонтируемое предприятиями России».
  - «Зарубежное оборудование и отечественные аналоги, поставку которых могут обеспечить предприятия-изготовители Российской Федерации».
- Разработаны технологические инструкции:
  - «Модернизация специализированных участков судоремонтных предприятий и средств технологического оснащения для обеспечения реновации судового машиностроительного оборудования, в том числе зарубежного производства».
  - «Использование и доработка оборудования, изготавливаемого организациями Российской Федерации, предназначенного для применения взамен оборудования зарубежного производства».
- Выполнен расчет экономической эффективности «Реновация судового машиностроительного оборудования судов и средств освоения шельфа».

Полезные модели:

«Фланец присоединительный универсальный».
«Стенд для испытаний фланцевой арматуры и труб».

Секреты производства (ноу-хау):

«Технология ремонта электронасоса ФГС 25/14».
«Технология ремонта клапанов с тросиковым приводом».

Результаты НИР шифр «Реновация СМО» предназначены для применения предприятиями-изготовителями и проектантами судового машиностроительного оборудования судов и средств освоения шельфа.

При использования результатов НИР шифр «Реновация СМО» возможно импортозамещение.

РОССИЙСКАЯ ФЕДЕРАЦИЯ

ПАТЕНТ

НА ПОЛЕЗНУЮ МОДЕЛЬ

№ 121066

СТЕНД ДЛЯ ИСПЫТАНИЯ ФЛАНЦЕВОЙ АРМАТУРЫ И ТРУБ

Правообладатель(ли): *Российская Федерация, от имени которой выступает Министерство промышленности и торговли Российской Федерации (RU)*

Автор(ы): *см. на обороте*

РОССИЙСКАЯ ФЕДЕРАЦИЯ

ПАТЕНТ

НА ПОЛЕЗНУЮ МОДЕЛЬ

№ 121549

ФЛАНЕЦ ПРИСОЕДИНИТЕЛЬНЫЙ УНИВЕРСАЛЬНЫЙ

Правообладатель(ли): *Российская Федерация, от имени которой выступает Министерство промышленности и торговли Российской Федерации (RU)*

Автор(ы): *см. на обороте*

Заявка № 2012112488

Приоритет полезной модели 30 марта 2012 г.

Зарегистрировано в Государственном реестре полезных моделей Российской Федерации 27 октября 2012 г.

Срок действия полезной модели 30 марта 2022 г.
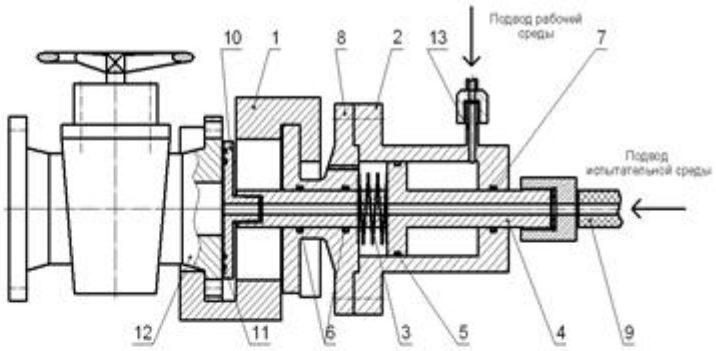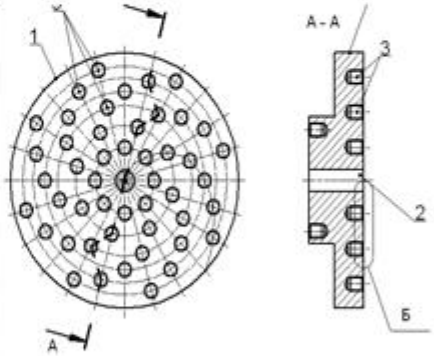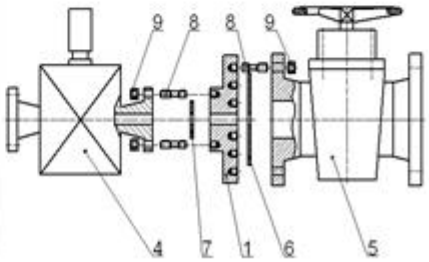
Руководитель Федеральной службы по интеллектуальной собственности